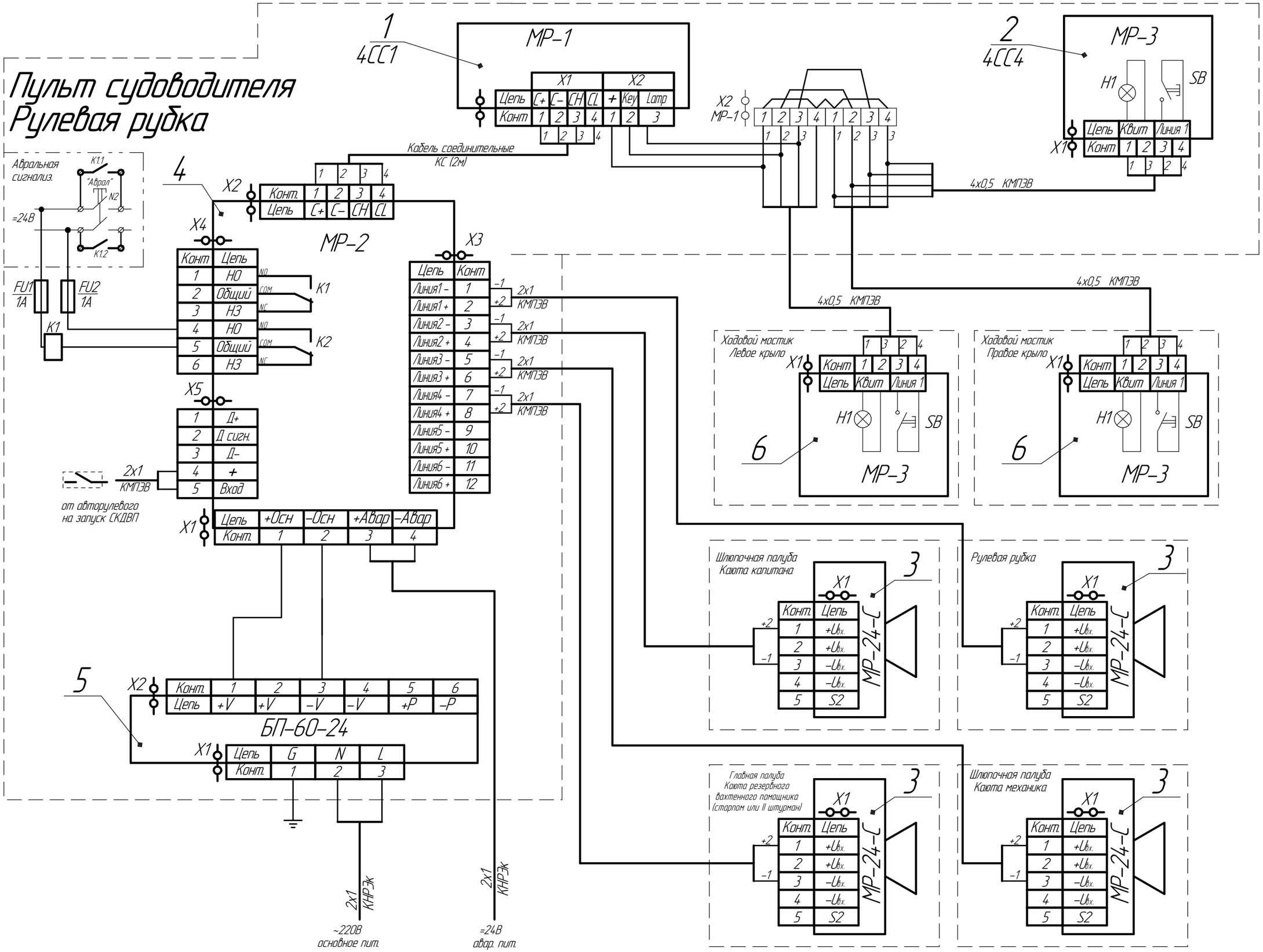
Пульт судоводителя
Рулевая рубка
1
4CC1
МР-1
X1
X2
Цепь
Конт
C+
C-
CH
CL
+
Key
Lamp
Кабель соединительные
КС (2м)
2
4CC4
МР-3
H1
SB
Цепь
Квит
Линия 1
Конт
X1
4x0,5 КМПЭВ
Авральная
сигнализ.
K11
"Аврал"
N2
=24В
K12
4
X2
Конт.
Цепь
МР-2
X4
Конт
Цепь
1
НО
2
Общий
3
НЗ
4
НО
5
Общий
6
НЗ
NO
COM
NC
K1
K2
FU1
1A
FU2
1A
X3
Цепь
Конт
Линия1 -
Линия1 +
Линия2 -
Линия2 +
Линия3 -
Линия3 +
Линия4 -
Линия4 +
Линия5 -
Линия5 +
Линия6 -
Линия6 +
2x1
КМПЭВ
X5
Д+
Д сигн.
Д-
+
Вход
от авторулевого
на запуск СКДВП
X1
Цепь
+Осн
-Осн
+Авар
-Авар
Конт.
5
X2
Конт.
Цепь
+V
+V
-V
-V
+P
-P
БП-60-24
X1
Цепь
G
N
L
Конт.
2x1
КНРЭк
~220В
основное пит.
=24В
авар. пит.
Ходовой мостик
Левое крыло
6
Ходовой мостик
Правое крыло
Шлюпочная палуба
Каюта капитана
3
Рулевая рубка
Главная палуба
Каюта резервного
вахтенного помощника
(старпом или II штурман)
Шлюпочная палуба
Каюта механика
МР-24-С
+Uвх.
-Uвх.
S2