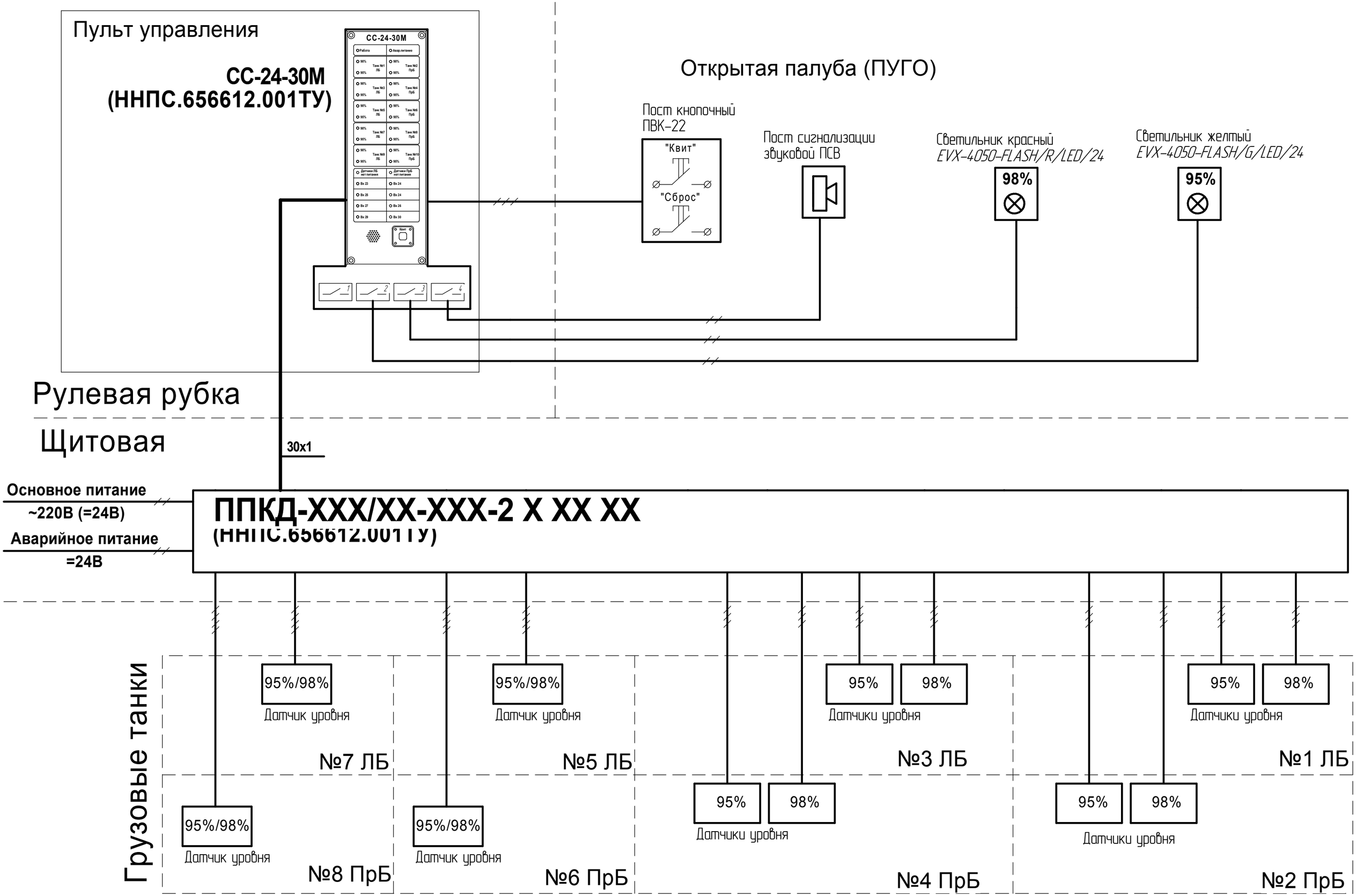Пример построения системы контроля уровня (95%, 98%) в грузовых танках